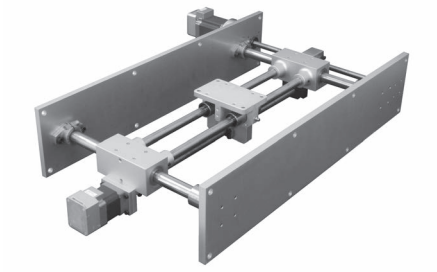

2DU1620-X-Y

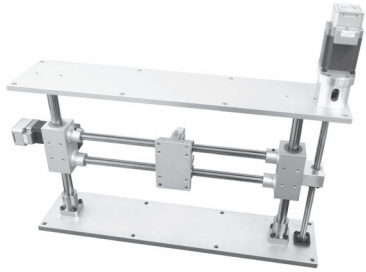

2DU1620-X-Z

呼ビ番号

2DU1620－X500－Y(Z)600

型　番

寸法図中にてXstで表されるストローク(㎜)
Xst最大ストローク：800㎜

寸法図中にてYst（Zst）で表されるストローク(㎜)
Yst（Zst）最大ストローク：800㎜

＊st表記されるストロークは，実ストロークです．
ストロークエンドでの余裕は，お客様にて設けてください．

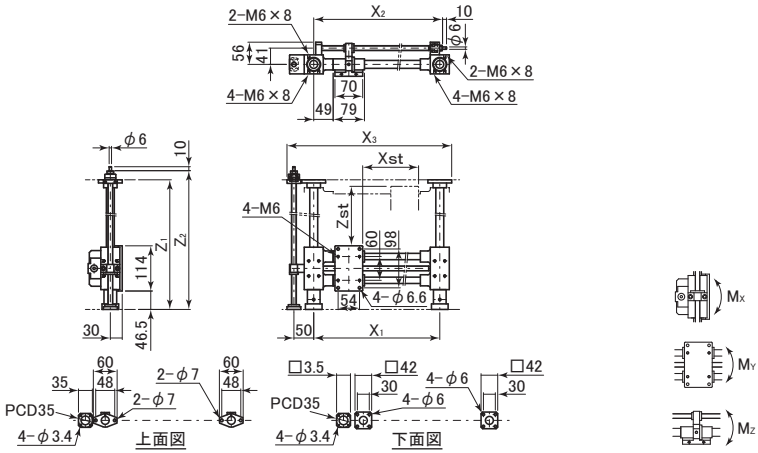

表341：2DU1620寸法表

型番	X_1	X_2	X_3	$Y(Z)_1$	$Y(Z)_2$	XY使用水平可搬質量(kg) Xストローク～500㎜	XY使用水平可搬質量(kg) Xストローク～800㎜	XZ使用垂直可搬質量(kg) Xストローク～500㎜	XZ使用垂直可搬質量(kg) Xストローク～800㎜	許容モーメント(N・m) M_X	許容モーメント(N・m) M_Y	許容モーメント(N・m) M_Z
2DU1620	X_{St}+177	X_{St}+184	X_{St}+275	Z_{St}+177	Z_{St}+200	21	10	5	4	11	23	12

表342：2DU1620ネジ軸仕様表

軸方向	ネジ軸型番	呼び径	リード	ネジ精度等級	ネジ効率
X軸	MSK1218	12	18	C10	0.75
	BSS1202	12	2	C10	0.9
	BSM1004	10	4	C10	0.9
Y(Z)軸	BSS1202	12	2	C10	0.9
	BSM1004	10	4	C10	0.9

天板・底板などの仕様に関しては，別途打合せさせて頂きます．

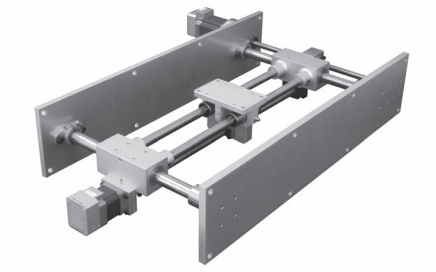

2DU2025-X-Y

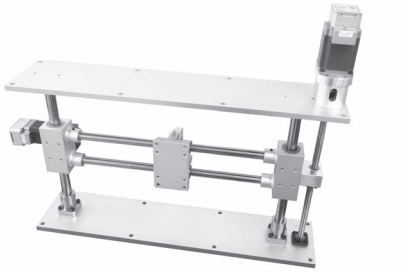

2DU2025-X-Z

呼ビ番号

2DU2025 ― X500 ― Y(Z)600

- 型　番 → 2DU2025
- **寸法図中にてXstで表されるストローク(mm)** → X500
  Xst最大ストローク：1000mm
- **寸法図中にてYst（Zst）で表されるストローク(mm)** → Y(Z)600
  Yst（Zst）最大ストローク：800mm

＊st表記されるストロークは，実ストロークです．
ストロークエンドでの余裕は，お客様にて設けてください．

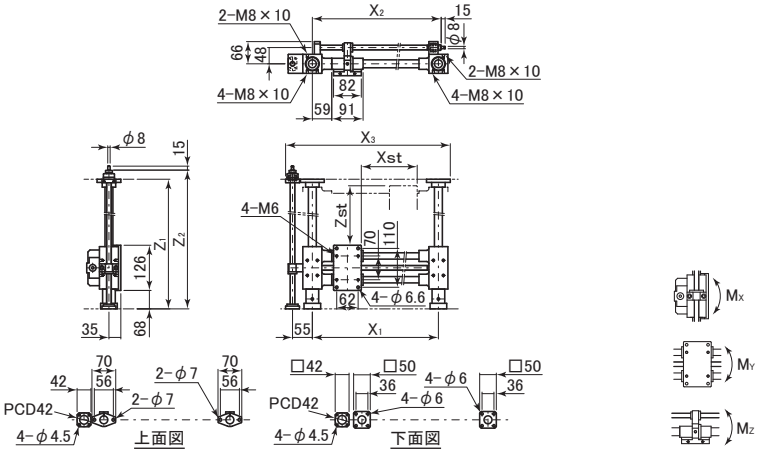

表343：2DU2025寸法表

型番	X_1	X_2	X_3	$Y(Z)_1$	$Y(Z)_2$	XY使用水平可搬質量(kg) Xストローク～500mm	XY使用水平可搬質量(kg) Xストローク～1000mm	XZ使用垂直可搬質量(kg) Xストローク～500mm	XZ使用垂直可搬質量(kg) Xストローク～1000mm	許容モーメント(N・m) M_X	許容モーメント(N・m) M_Y	許容モーメント(N・m) M_Z
2DU2025	X_{St}+209	X_{St}+216	X_{St}+320	Z_{St}+227	Z_{St}+253	49	11	13	10	25	41	21

表344：2DU2025ネジ軸仕様表

軸方向	ネジ軸型番	呼び径	リード	ネジ精度等級	ネジ効率
X軸	MSK1510	15	10	C10	0.65
	BSM1605	16	5	C10	0.9
Y(Z)軸	BSS1602	16	2	C10	0.9
	BSM1604	16	4	C10	0.9

BSS1602はY(Z)軸方向で最大ストローク500mmまで製作可能です．　天板・底板などの仕様に関しては，別途打合せさせて頂きます．